БИК ИНФОРМ

ПРОИЗВОДСТВЕННАЯ КОМПАНИЯ

# Наблюдение и мониторинг во взрывоопасных и агрессивных средах.

www.bic-inform.ru

2020

# БИК ГРУППА КОМПАНИЙ

Работаем с 1998 года

**>20 лет**

## БИК-ИНФОРМ
bic-inform.ru

Российская производственная компания
Разработка и производство технических средств наблюдения и мониторинга.

## БИК ТОРГОВЫЙ ДОМ
bic-video.ru

Торговая компания. Продажа и сервисное обслуживание технических средств безопасности. 4 офиса продаж и сервисный центр в Санкт-Петербурге.

## БИК ДОМ ОПТИКИ
cctvlens.ru

Профессиональный подбор и поставка объективов для видеонаблюдения (CCTV), машинного зрения (FA) и интеллектуальных транспортных систем (ITS).

## БИК МОСКОВСКИЙ ОФИС

Представительство БИК-Информ в Москве, коммерческий отдел, склад.

# ПРОИЗВОДСТВЕННАЯ КОМПАНИЯ БИК-ИНФОРМ

Компания БИК-Информ специализируется на разработке и производстве технических средств видеонаблюдения и мониторинга.

> БИК-Информ осуществляет полный цикл работ — от проектирования, разработки и испытаний до поставки и последующего технического обслуживания оборудования.

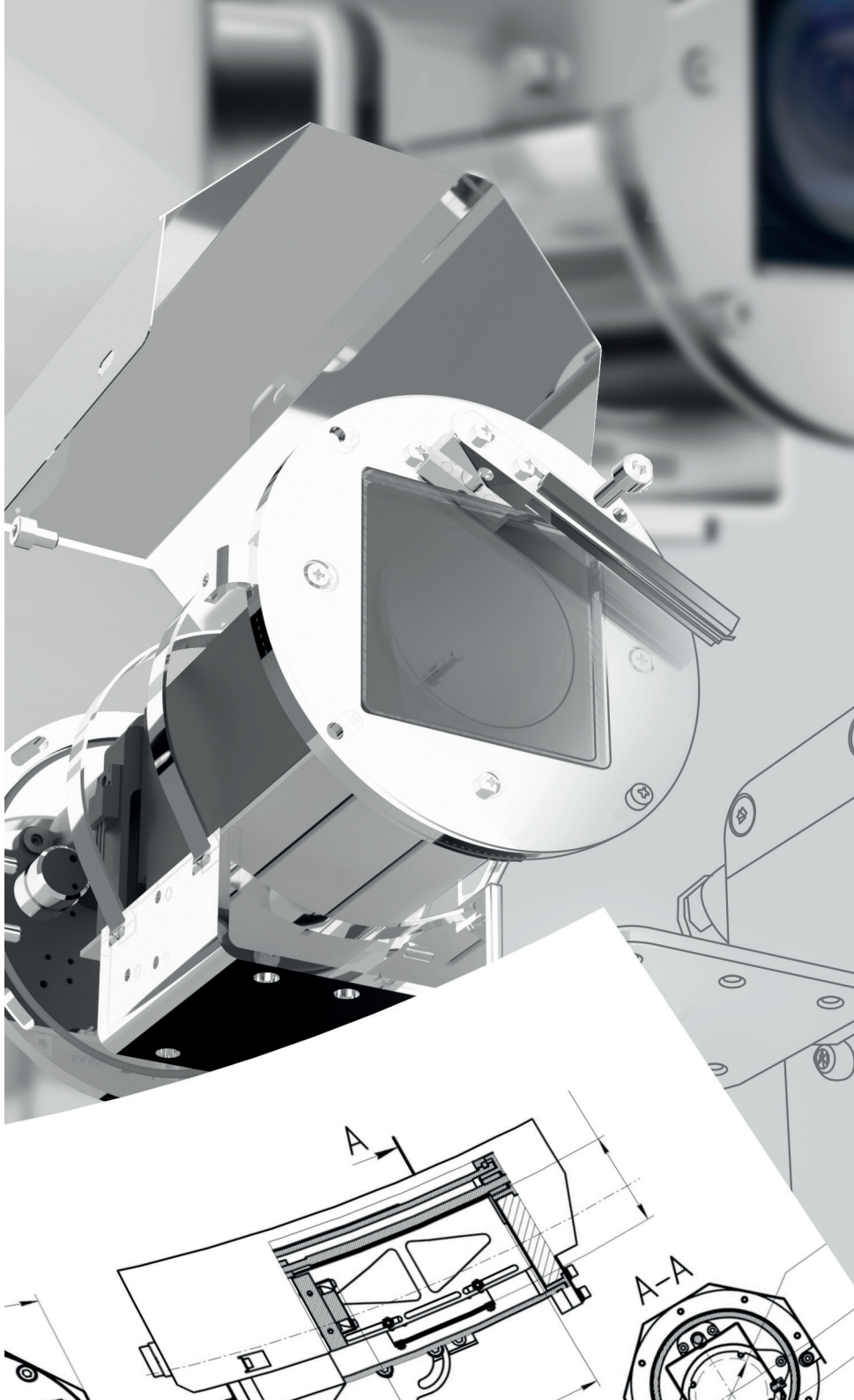

# НАШИ ПАТЕНТЫ

Наша цель — внедрение новых инновационных технологий.

> Мы прилагаем значительные усилия к исследованиям и разработкам, что подтверждено многочисленными патентами.

РОССИЙСКАЯ ФЕДЕРАЦИЯ
ПАТЕНТ
НА ПОЛЕЗНУЮ МОДЕЛЬ
№ 88458
ВАРИФОКАЛЬНЫЙ ОБЪЕКТИВ С АВТОМАТИЧЕСКОЙ РЕГУЛИРОВКОЙ АПЕРТУРЫ
Патентообладатель(ли): Общество с Ограниченной Ответственностью "БИК-Информ" (RU)
Автор(ы): Бочаров Борис Глебович (RU)
Заявка № 2009123656
Приоритет полезной модели 16 июня 2009 г.
Зарегистрировано в Государственном реестре полезных моделей Российской Федерации 10 ноября 2009 г.
Срок действия патента истекает 16 июня 2019 г.
Руководитель Федеральной службы по интеллектуальной собственности, патентам и товарным знакам
Б.П. Симонов

РОССИЙСКАЯ ФЕДЕРАЦИЯ
ПАТЕНТ
НА ПОЛЕЗНУЮ МОДЕЛЬ
№ 178363
Кожух для устройства наблюдения
Патентообладатель: Общество с ограниченной ответственностью "БИК-Информ" (RU)
Авторы: Мостовой Андрей Юрьевич (RU), Шипуля Александр Васильевич (RU)
Заявка № 2017130444
Приоритет полезной модели 28 августа 2017 г.
Дата государственной регистрации в Государственном реестре полезных моделей Российской Федерации 30 марта 2018 г.
Срок действия исключительного права на полезную модель истекает 28 августа 2027 г.
Руководитель Федеральной службы по интеллектуальной собственности
Г.П. Ивлиев

РОССИЙСКАЯ ФЕДЕРАЦИЯ
ПАТЕНТ
НА ПОЛЕЗНУЮ МОДЕЛЬ
№ 81815
УСТРОЙСТВО ДЛЯ АВТОМАТИЧЕСКОЙ РЕГУЛИРОВКИ АПЕРТУРЫ ОБЪЕКТИВА
Патентообладатель(ли): Общество с Ограниченной Ответственностью "БИК-Информ" (RU)
Автор(ы): Бочаров Борис Глебович (RU)
Заявка № 2008140718
Приоритет полезной модели 14 октября 2008 г.
Зарегистрировано в Государственном реестре полезных моделей Российской Федерации 27 марта 2009 г.
Срок действия патента истекает 14 октября 2018 г.
Руководитель Федеральной службы по интеллектуальной собственности, патентам и товарным знакам
Б.П. Симонов

РОССИЙСКАЯ ФЕДЕРАЦИЯ
ПАТЕНТ
НА ПОЛЕЗНУЮ МОДЕЛЬ
№ 183155
Устройство управления параметрами объектива
Патентообладатель: Общество с ограниченной ответственностью "БИК-Информ" (RU)
Автор: Мостовой Андрей Юрьевич (RU)
Заявка № 2017144677
Приоритет полезной модели 19 декабря 2017 г.
Дата государственной регистрации в Государственном реестре полезных моделей Российской Федерации 12 сентября 2018 г.
Срок действия исключительного права на полезную модель истекает 19 декабря 2027 г.
Руководитель Федеральной службы по интеллектуальной собственности
Г.П. Ивлиев

РОССИЙСКАЯ ФЕДЕРАЦИЯ
ПАТЕНТ
НА ПОЛЕЗНУЮ МОДЕЛЬ
№ 54216
УСТРОЙСТВО ДЛЯ ОЦЕНКИ И СРАВНЕНИЯ ХАРАКТЕРИСТИК ЭЛЕМЕНТОВ ОПТИЧЕСКИХ, ФОТО- И ТЕЛЕВИЗИОННЫХ СИСТЕМ
Патентообладатель(ли): Общество с ограниченной ответственностью "БИК-Информ" (RU)
Автор(ы): Бочаров Борис Глебович (RU)
Заявка № 2005136168
Приоритет полезной модели 21 ноября 2005 г.
Зарегистрировано в Государственном реестре полезных моделей Российской Федерации 10 июня 2006 г.
Срок действия патента истекает 21 ноября 2010 г.
Руководитель Федеральной службы по интеллектуальной собственности, патентам и товарным знакам
Б.П. Симонов

РОССИЙСКАЯ ФЕДЕРАЦИЯ
ПАТЕНТ
НА ПОЛЕЗНУЮ МОДЕЛЬ
№ 52226
УСТРОЙСТВО НАБЛЮДЕНИЯ
Патентообладатель(ли): Бочаров Борис Глебович (RU)
Автор(ы): Бочаров Борис Глебович (RU)
Заявка № 2005125761
Приоритет полезной модели 12 августа 2005 г.
Зарегистрировано в Государственном реестре полезных моделей Российской Федерации 10 марта 2006 г.
Срок действия патента истекает 12 августа 2010 г.
Руководитель Федеральной службы по интеллектуальной собственности, патентам и товарным знакам
Б.П. Симонов

РОССИЙСКАЯ ФЕДЕРАЦИЯ
ПАТЕНТ
НА ПОЛЕЗНУЮ МОДЕЛЬ
№ 76724
ПОВОРОТНОЕ УСТРОЙСТВО ДЛЯ КАМЕРЫ НАРУЖНОГО НАБЛЮДЕНИЯ
Патентообладатель(ли): Общество с Ограниченной Ответственностью "БИК-Информ" (RU)
Автор(ы): Мостовой Андрей Юрьевич (RU)
Заявка № 2008114484
Приоритет полезной модели 14 апреля 2008 г.
Зарегистрировано в Государственном реестре полезных моделей Российской Федерации 27 сентября 2008 г.
Срок действия патента истекает 14 апреля 2018 г.
Руководитель Федеральной службы по интеллектуальной собственности, патентам и товарным знакам
Б.П. Симонов

РОССИЙСКАЯ ФЕДЕРАЦИЯ
ПАТЕНТ
НА ИЗОБРЕТЕНИЕ
№ 2345501
ПОВОРОТНОЕ УСТРОЙСТВО ДЛЯ КАМЕРЫ НАРУЖНОГО НАБЛЮДЕНИЯ
Патентообладатель(ли): Общество с Ограниченной Ответственностью "БИК-Информ" (RU)
Автор(ы): Мостовой Андрей Юрьевич (RU)
Заявка № 2006147044
Приоритет изобретения 27 декабря 2006 г.
Зарегистрировано в Государственном реестре изобретений Российской Федерации 27 января 2009 г.
Срок действия патента истекает 27 декабря 2026 г.
Руководитель Федеральной службы по интеллектуальной собственности, патентам и товарным знакам
Б.П. Симонов

# СЕРТИФИКАТЫ И ЛИЦЕНЗИИ

МОРСКОЙ РЕГИСТР

СИСТЕМА МЕНЕДЖМЕНТА КАЧЕСТВА

РЕЧНОЙ РЕГИСТР

РАЗРАБОТКА И ПРОЗВОДСТВО АВИАЦИОННОЙ ТЕХНИКИ

ТРАНСПОРТНАЯ БЕЗОПАСНОСТЬ

ФЕДЕРАЛЬНАЯ СЛУЖБА БЕЗОПАСНОСТИ РОССИЙСКОЙ ФЕДЕРАЦИИ

ВЗРЫВОЗАЩИЩЕННОЕ ОБОРУДОВАНИЕ

СООТВЕТСТВИЕ ТРЕБОВАНИЯМ ЕВРАЗИЙСКОГО СОЮЗА

# БИК-ИНФОРМ ПРОИЗВОДИТ

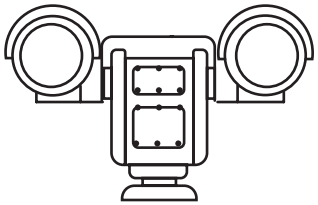

ТЕЛЕВИЗИОННЫЕ
И МУЛЬТИСПЕКТРАЛЬНЫЕ
PTZ ВИДЕОКАМЕРЫ

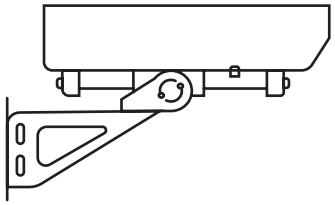

СТАЦИОНАРНЫЕ
ТЕЛЕВИЗИОННЫЕ
И ТЕПЛОВИЗИОННЫЕ
ВИДЕОКАМЕРЫ

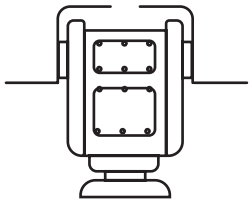

ОПОРНО-ПОВОРОТНЫЕ
УСТРОЙСТВА

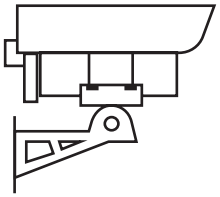

ТЕРМОКОЖУХИ:
ВЗРЫВОЗАЩИЩЕННЫЕ
ИЗ НЕРЖАВЕЮЩЕЙ СТАЛИ

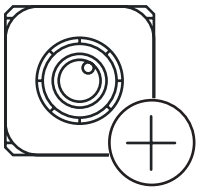

МОДУЛЬНЫЕ
ВИДЕОКАМЕРЫ
И ZOOM МОДУЛИ

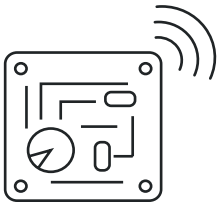

IP-СЕРВЕРЫ
КОНВЕРТЕРЫ

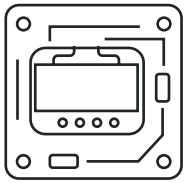

КОНТРОЛЛЕРЫ
УПРАВЛЕНИЯ

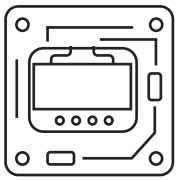

АППАРАТУРА ПЕРЕДАЧИ
ВИДЕОСИГНАЛОВ
И СИГНАЛОВ УПРАВЛЕНИЯ

# СФЕРЫ ПРИМЕНЕНИЯ

- ДОБЫЧА И ПЕРЕРАБОТКА НЕФТИ/ГАЗА
- ГОРНОДОБЫВАЮЩАЯ ПРОМЫШЛЕННОСТЬ
- ПРОМЫШЛЕННЫЕ ПРЕДПРИЯТИЯ
- МОРСКОЕ СУДОХОДСТВО
- РЕЧНОЕ СУДОХОДСТВО
- ГОРОДСКАЯ СРЕДА
- АВИАЦИЯ
- ТРАНСПОРТНАЯ БЕЗОПАСНОСТЬ

# НАБЛЮДЕНИЕ И МОНИТОРИНГ ВО ВЗРЫВООПАСНЫХ И АГРЕССИВНЫХ СРЕДАХ

bic-inform.ru

# ВЗРЫВОЗАЩИЩЕННОЕ ОБОРУДОВАНИЕ

Для организации системы видеонаблюдения и мониторинга на взрывоопасном объекте необходимо выбирать оборудование, которое исключает возможность воспламенения взрывоопасных смесей в зоне его эксплуатации.

**ФАКТОРЫ РИСКА:**

- искрообразование;
- превышение предельной концентрации взрывоопасного вещества;
- превышение температуры самовоспламенения взрывоопасного вещества.

# КЛАССИФИКАЦИЯ ОБЪЕКТОВ

ХИМИЧЕСКАЯ ПРОМЫШЛЕННОСТЬ

ВПК/ МАШИНОСТРОЕНИЕ

ГОРНОДОБЫВАЮЩАЯ ПРОМЫШЛЕННОСТЬ

ПИЩЕВАЯ ПРОМЫШЛЕННОСТЬ

АТОМНАЯ ЭНЕРГЕТИКА

ДЕРЕВО-ПЕРЕРАБАТЫВАЮЩАЯ ПРОМЫШЛЕННОСТЬ

НЕФТЕГАЗОВАЯ ОТРАСЛЬ

ПРОИЗВОДСТВО ЦЕМЕНТА

# ВЗРЫВОЗАЩИЩЕННОЕ ОБОРУДОВАНИЕ БИК-ИНФОРМ

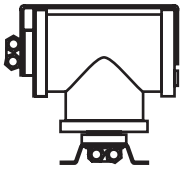

ОПОРНО-ПОВОРОТНЫЕ УСТРОЙСТВА

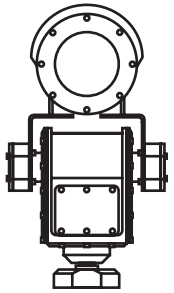

PTZ ВИДЕОКАМЕРЫ

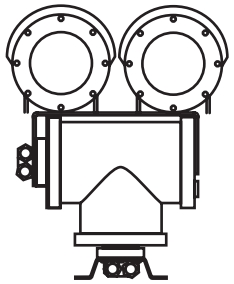

PTZ ВИДЕОКАМЕРЫ С ТЕПЛОВИЗОРОМ

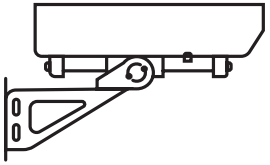

ТЕРМОКОЖУХИ

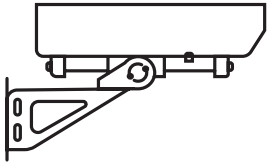

СТАЦИОНАРНЫЕ ВИДЕОКАМЕРЫ

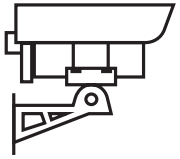

ТЕПЛОВИЗИОННЫЕ КАМЕРЫ

---

## ВЗРЫВОЗАЩИЩЕННОЕ ОБОРУДОВАНИЕ БИК-ИНФОРМ СООТВЕТСТВУЕТ ТРЕБОВАНИЯМ:

| | |
|---|---|
| **ГОСТ 31610.0-2014 (IEC 60079-0:2011)** | Взрывоопасные среды. Часть 0. Оборудование. Общие требования. |
| **ГОСТ IEC 60079-1-2013** | Взрывоопасные среды. Часть 1. Оборудование с видом взрывозащиты «взрывонепроницаемые оболочки «d»». |
| **ГОСТ Р МЭК 60079-31-2010** | Взрывоопасные среды. Часть 31. Оборудование с видом взрывозащиты от воспламенения пыли «t». |

# МАРКИРОВКА ВЗРЫВОЗАЩИЩЕННОГО ОБОРУДОВАНИЯ

**PB Ex d I Mb X**
Рудничный газ и угольная пыль

**1 Ex db IIC T6 X**
Газ, туман

**Ex tb IIIC T80°C Db X**
Пыль: облако, слой

Оборудование предназначено для категории взрывоопасной смеси I для работы в шахтах и рудниках, где имеется опасность взрыва рудничного метана и смеси II для работы в условиях возможного образования промышленных взрывоопасных смесей газов и пыли (категория III — для пыли).

Обязательный специальный знак взрывобезопасности по ТР ТС 012/2011.

**X**
Используется в качестве дополнения к маркировке взрывозащиты для указания на специальные условия безопасного применения электрооборудования.

## Группа электрооборудования

**I** Оборудование, предназначенное для применения в подземных выработках шахт, рудников и в их наземных строениях, опасных по рудничному газу и/или горючей пыли.

**PB** Рудничное взрывобезопасное электрооборудование

**Mb** Зона, в которой существует вероятность присутствия взрывоопасной газовой смеси в нормальных условиях эксплуатации.

**II/III** Оборудование для внутренней и наружней установки, предназначенное для потенциально взрывоопасных сред, кроме подземных выработок шахт и рудников и их наземных строений, опасных по рудничному газу и/или пыли.

**1** Взрывобезопасное электрооборудование.

**Db** Зона, в которой время от времени вероятно появление взрывоопасной среды в виде облака горючей пыли в воздухе при нормальном режиме эксплуатации.

**Gb**
Зона, в которой существует вероятность присутствия взрывоопасной газовой смеси в нормальных условиях эксплуатации.

## Вид и принцип взрывозащиты

**Ex d/Ex db** Взрывонепроницаемая оболочка. Распространение взрывов во внешнюю среду исключено.

**Ex tb**
Защита от воспламенения пыли. Защита оболочкой и ограничением температуры поверхности.

## Подгруппа газов

**IIB** Представительный газ - этилен.
**IIC** Представительный газ - ацетилен.

## Подгруппа пыли

**IIIC** Проводящая пыль.

## Температура самовоспламенения

**T6** Максимальная температура поверхности 85°C.

# ЗАДАЧИ ВИДЕОНАБЛЮДЕНИЯ И МОНИТОРИНГА

## ВО ВЗРЫВООПАСНЫХ И АГРЕССИВНЫХ СРЕДАХ

### ОХРАНА ПЕРИМЕТРА

Безопасность от несанкционированного доступа на объекты (земля / воздух / вода).

### ПОЖАРНАЯ БЕЗОПАСНОСТЬ

Утечка тепла, информация о ложных срабатывания, причинах возникновения и очагах пожара, эвакуации людей.

### ТЕХНОЛОГИЧЕСКОЕ ВИДЕОНАБЛЮДЕНИЕ

Мониторинг производственных процессов и контроль качества работы сотрудников.

# ПРИМЕНЕНИЕ ОБОРУДОВАНИЯ БИК-ИНФОРМ

## НА ОБЪЕКТАХ НЕФТЕГАЗОВОЙ ОТРАСЛИ

# ШЕЛЬФ

Передовая система технологического и охранного видеонаблюдения на нефтедобывающей платформе. Надежная работа в агрессивных средах и взрывоопасных зонах.

## ОСОБЕННОСТИ

- Раннее обнаружение нештатных ситуаций и контроль несанкционированного доступа на объект.
- Наблюдение за производственными процессами, соблюдением техники безопасности при производстве работ.
- Работоспособность системы в полной темноте, при задымлении и любых неблагоприятных условиях видимости.
- Отслеживание изменения температуры объектов.
- Контроль температурного режима оборудования.

## РЕКОМЕНДОВАННОЕ ОБОРУДОВАНИЕ

Сетевая PTZ видеокамера из нержавеющей стали
**BVS72Ex-C30Z4.8DN-LAN**

Сетевая видеокамера из нержавеющей стали
**BS2Ex-C30Z4.8DN-LAN**

Тепловизионная камера из нержавеющей стали
**BT3Ex-TM640-9GST-LAN**

НОВИНКА

# Взрывозащищенная сетевая видеокамера BS2Ex

## BS2Ex-C30Z4.8DN-LAN

НЕРЖАВЕЮЩАЯ СТАЛЬ

Full HD

СТЕКЛО-ОЧИСТИТЕЛЬ

1/2.8'' CMOS

AC 230В/ DC 24В/ POE

**30X** ОПТИЧЕСКОЕ УВЕЛИЧЕНИЕ

IP66/67

ФОКУСНОЕ РАССТОЯНИЕ 4.8-144 мм

РАБОЧИЕ ТЕМПЕРАТУРЫ от -60 до +50°C

ВЗРЫВОЗАЩИТА
1Ex db IIC T6 X / Ex tb IIIC T80°C Db X / PB Ex d I Mb X

bic-inform.ru

# БУРОВАЯ УСТАНОВКА

Дистанционное наблюдение за механизмами внутри модулей буровой установки, визуального контроля за действиями персонала, а также просмотра видеозаписи событий, предшествовавших аварийной ситуации.

## РЕКОМЕНДОВАННОЕ ОБОРУДОВАНИЕ

Сетевая PTZ видеокамера
**BVS64Ex-C30Z4.8DN-LAN**

Сетевая видеокамера из нержавеющей стали
**BS1Ex-C30Z4.8DN-LAN**

Тепловизионная камера из нержавеющей стали
**BS3Ex-C30Z4.8DN-LAN**

## ОСОБЕННОСТИ

- СТН по условиям эксплуатации относится к категориям по ГОСТ 15150-69 УХЛ1 и УХЛ2.
- СТН имеет общепромышленное исполнение и относится к группе условий агрессивности Х0 4.3 по ГОСТ Р 51801-2001.

НОВИНКА

# Взрывозащищенная тепловизионная камера ВТ3Ex

## ВТ3Ex-TM640-9GST-LAN

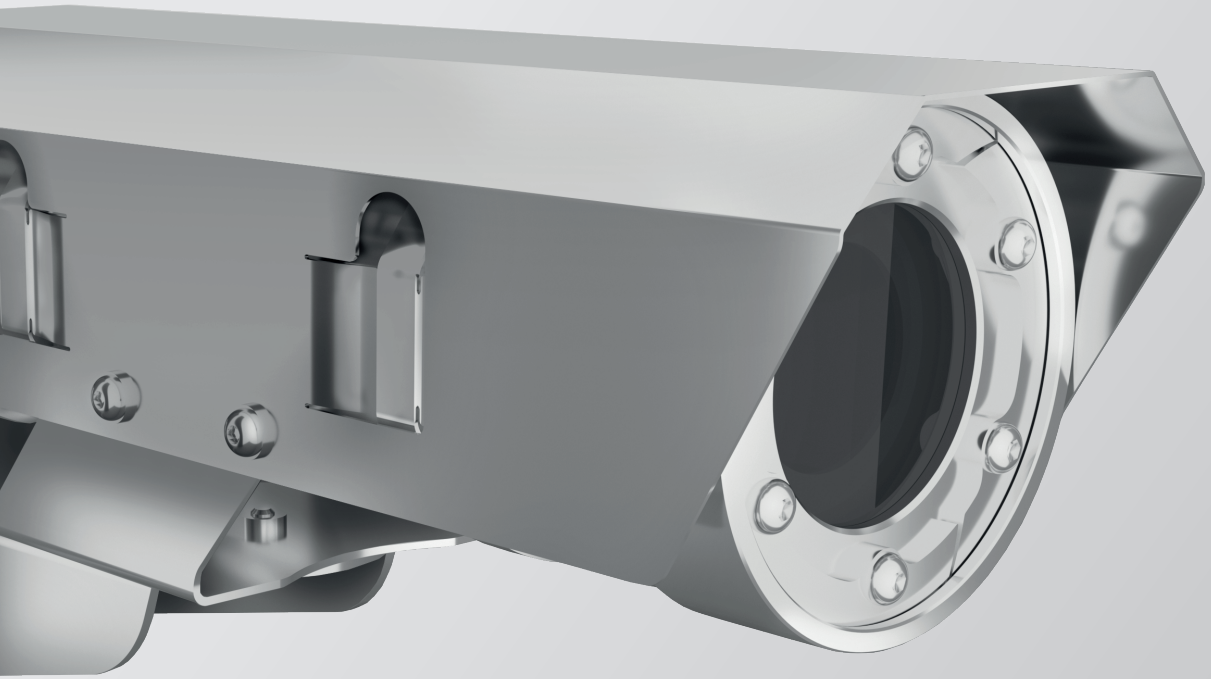

РАБОЧИЕ ТЕМПЕРАТУРЫ
от -60 до +50°C

- НЕРЖАВЕЮЩАЯ СТАЛЬ
- РАЗРЕШЕНИЕ 640x480
- ХИМОСТОЙКОЕ ИСПОЛНЕНИЕ X1/X2/X3
- СПЕКТРАЛЬНЫЙ ДИАПАЗОН 8-14 мкм
- AC 230В/ DC 24В/ POE
- ФОКУСНОЕ РАССТОЯНИЕ 9 мм
- IP66/67
- ГЕРМАНИЕВОЕ ЗАЩИТНОЕ СТЕКЛО

ВЗРЫВОЗАЩИТА
1Ex db IIC T6 X / Ex tb IIIC T80°C Db X / PB Ex d I Mb X

bic-inform.ru

# НПЗ

Видеоконтроль технологических процессов, происходящих в комбинированной установке по производству высокооктановых компонентов бензина. Общее наблюдение за обстановкой. Получение четкого изображения лица любого человека, который подходит к зоне наблюдения.

## ОСОБЕННОСТИ

- ультравысокое разрешение 3840*2160 pix;
- непрерывная круглосуточная работа;
- беспрепятственное вращение на 360° (горизонт.).

## РЕКОМЕНДОВАННОЕ ОБОРУДОВАНИЕ

Сетевая PTZ видеокамера из нержавеющей стали
**BSV-400-407PTZ-80052Z Ex**

Сетевая видеокамера из нержавеющей стали
**BSV-400-80052PF Ex**

НОВИНКА

# Взрывозащищенная сетевая PTZ видеокамера BVS72Ex/TM

## BVS72Ex-C30Z4.8DN/TM640-20GST-LAN

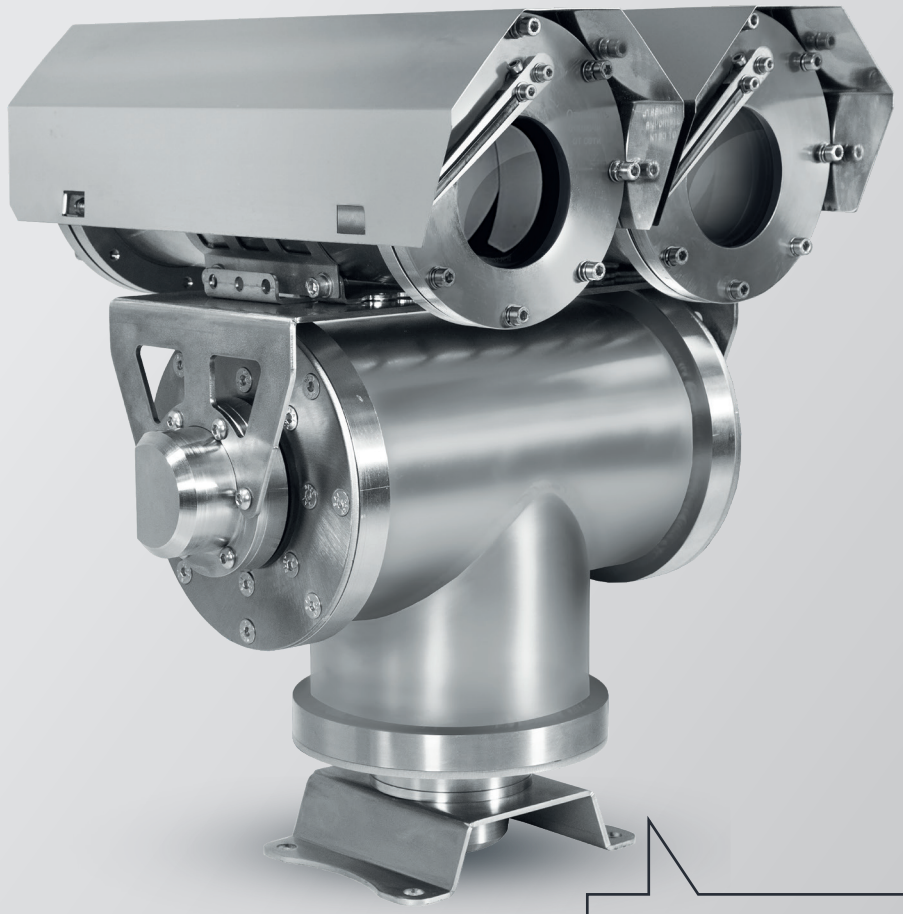

РАБОЧИЕ ТЕМПЕРАТУРЫ
от -60 до +50°C

НЕРЖАВЕЮЩАЯ СТАЛЬ

Full HD

360 (ПОВОРОТ)
+90..-90 (НАКЛОН)

1/2.8'' CMOS

СТЕКЛО-ОЧИСТИТЕЛЬ

**30X** ОПТИЧЕСКОЕ УВЕЛИЧЕНИЕ

IP66/67

СПЕКТРАЛЬНЫЙ ДИАПАЗОН
8-14 мкм

---

Ex

ВЗРЫВОЗАЩИТА
1Ex db IIC T6 X / Ex tb IIIC T80°C Db X /
PB Ex d I Mb X

bic-inform.ru

# ТРУБОПРОВОД

Обеспечение безопасности объектов нефтепровода/газопровода в отсутствии постоянного технического персонала.

## ОСОБЕННОСТИ

- Контроль над состоянием объектов магистрального газопровода/нефтепровода.
- Оперативное реагирование на посягательство извне и нештатные ситуации.
- Ведение базы данных по истории событий, происходивших на объектах.

## РЕКОМЕНДОВАННОЕ ОБОРУДОВАНИЕ

Сетевая PTZ видеокамера
**BVS62Ex-B30Z6.0DN-LAN**

Сетевая видеокамера
из нержавеющей стали
**BS2Ex-B30Z6.0DN-LAN**

НОВИНКА

# Взрывозащищенная сетевая UHD видеокамера BVS62Ex/TM

## BVS62Ex-B30Z6.0DN/TM640-20GST-LAN

РАБОЧИЕ ТЕМПЕРАТУРЫ
от -60 до +50°C

360 (ПОВОРОТ)
+45..-90 (НАКЛОН)

Ultra HD

СТЕКЛО-ОЧИСТИТЕЛЬ

1/1.7'' CMOS

IP66

**30X** ОПТИЧЕСКОЕ УВЕЛИЧЕНИЕ

DC 18-36
AC 24

СПЕКТРАЛЬНЫЙ ДИАПАЗОН
8-14 мкм

---

Ex

ВЗРЫВОЗАЩИТА
1ExdIIBT6GbX

bic-inform.ru

# ОБОРУДОВАНИЕ ДЛЯ АГРЕССИВНЫХ СРЕД

## ПРОИЗВОДСТВА БИК-ИНФОРМ

Сетевые видеокамеры
из нержавеющей стали
**Серия BS4M**

Ultra HD
Full HD
до **42X**

Тепловизионные камеры
из нержавеющей стали
**Серия BT1MV**

**8-14** мкм

**324x288** пкс
**640x480** пкс
**1024x768** пкс

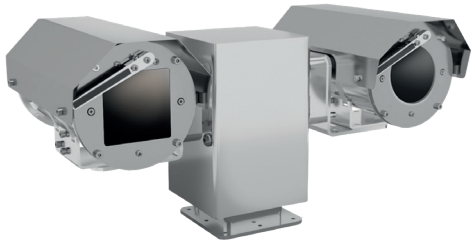

Сетевые PTZ видеокамеры
из нержавеющей стали
**Серия BVS81MV/TM**

**8-14** мкм

Ultra HD
Full HD
до **30X**

свидетельство РМРС

нержавеющая сталь

-60..+55°C

IP66/IP67

# ГЕОГРАФИЯ ПРОЕКТОВ

# ПРЕИМУЩЕСТВА РАБОТЫ С БИК-ИНФОРМ

- Собственная современная производственная база
- Аттестованная измерительно-испытательная лаборатория
- Сертификат системы менеджмента качества ISO9001-2015
- Передовые  схемотехнические решения
- Высококвалифицированные специалисты
- Техническое сопровождение

Полный цикл по созданию продукции: **от идеи до воплощения**.

# ТЕХНОЛОГИЧЕСКОЕ ПАРТНЕРСТВО

В рамках технологического партнерства мы осуществляем:

· разработку концепции интегрированного решения и ее реализацию;

· тестирование оборудования в испытательной лаборатории;

· полную техническую поддержку готового продукта;

· получение всех необходимых сертификатов;

· обучение, проводим семинары с выдачей соответствующих сертификатов.

AXIS COMMUNICATIONS · SONY · BOSCH · Panasonic · MOBOTIX · computar · Kowa · BASLER · ЭВС Санкт-Петербург · ТАХИОН

bic-inform.ru

## Как стать нашим партнером?

Если вы хотите стать нашим партнером, свяжитесь с нами:
Телефон: +7 (812) 447-95-55
E-mail: bic@bic-inform.ru

БИК ИНФОРМ

ПРОИЗВОДСТВЕННАЯ КОМПАНИЯ

# СПАСИБО ЗА ВНИМАНИЕ!

2020

bic-inform.ru